TowerLine

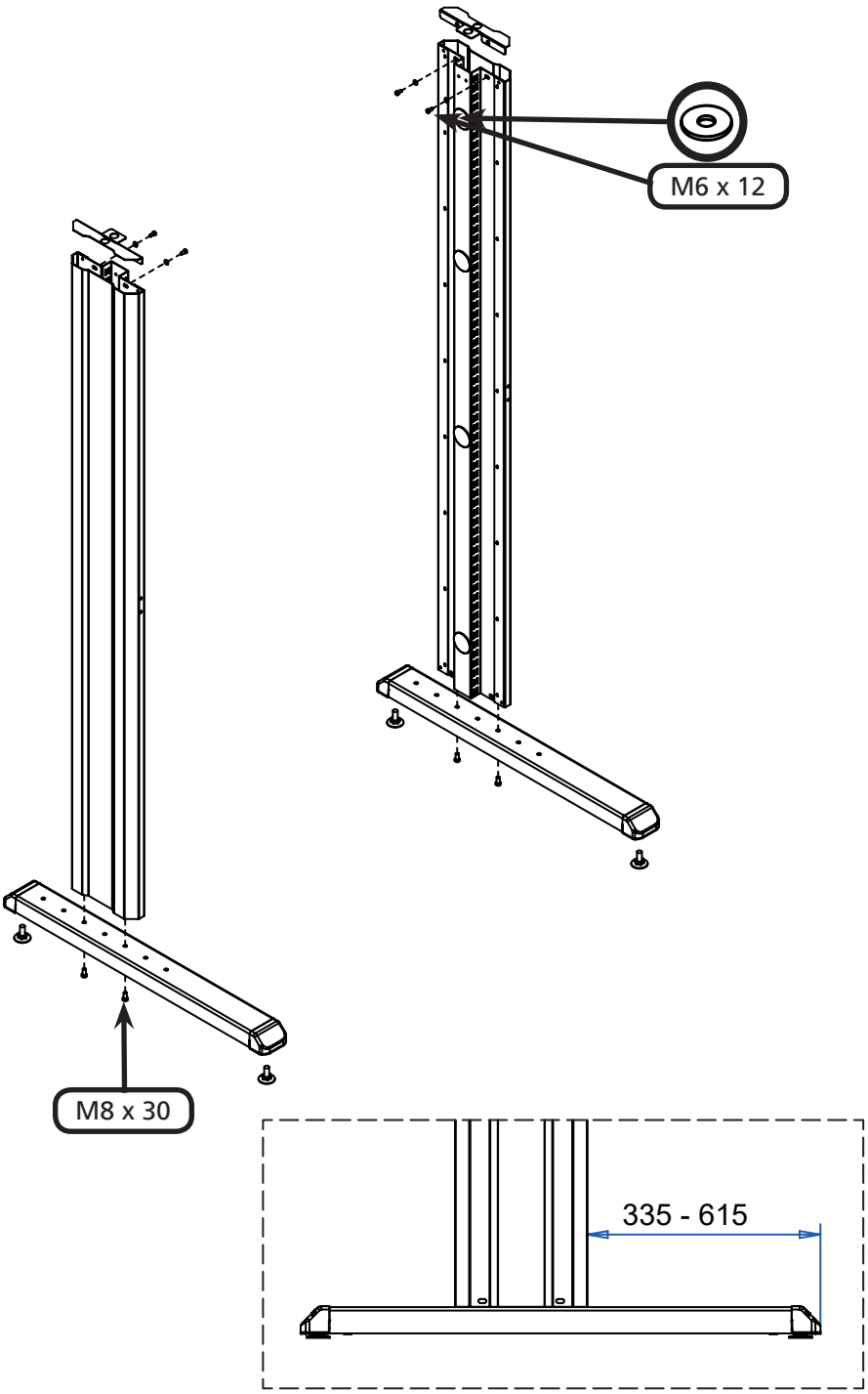

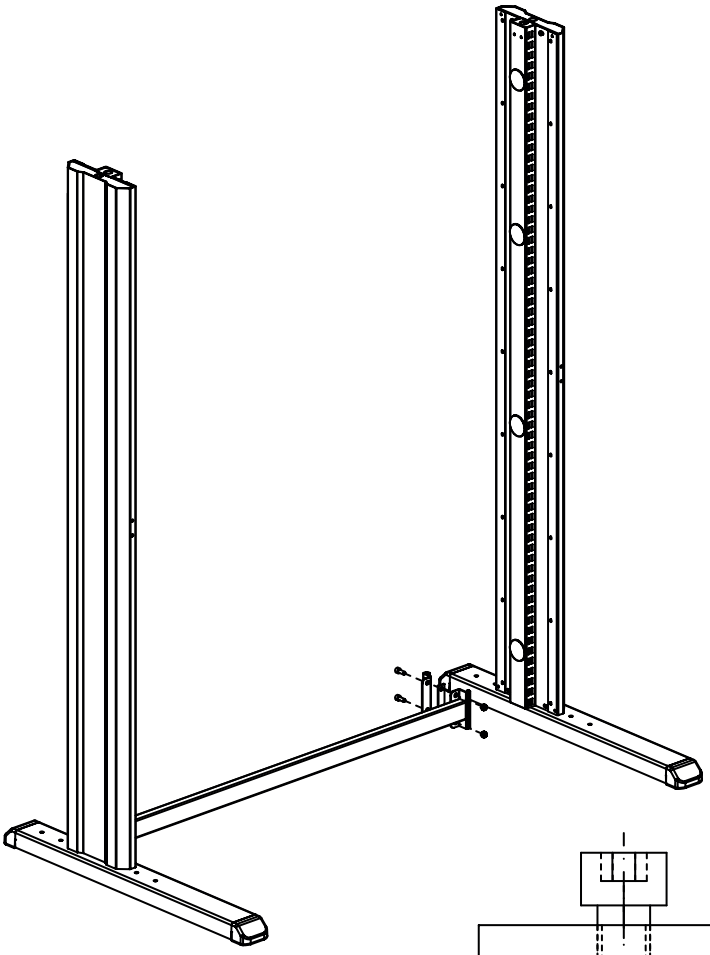

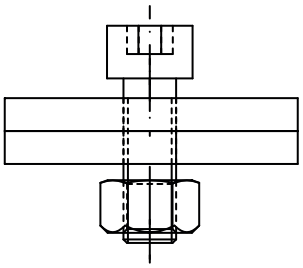

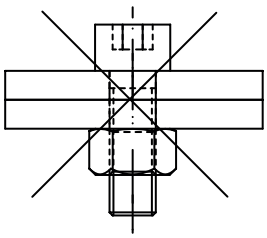

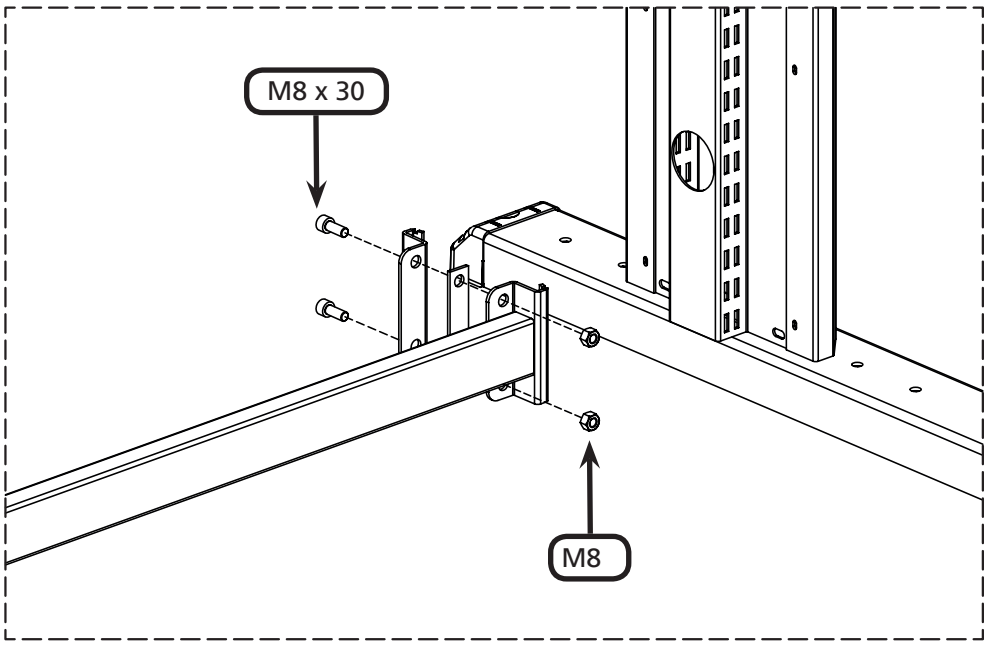
M8 x 30
M8

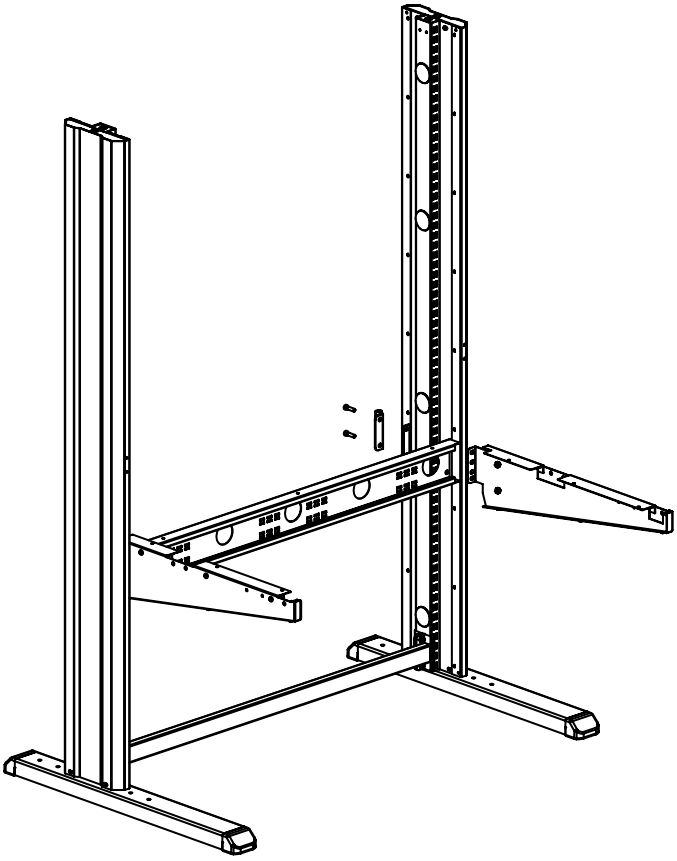

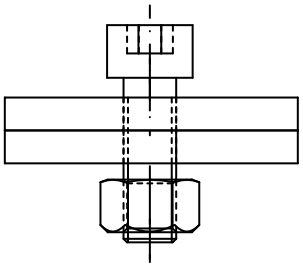

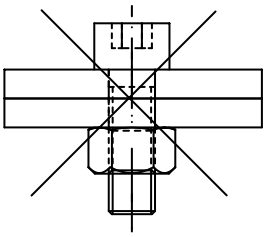

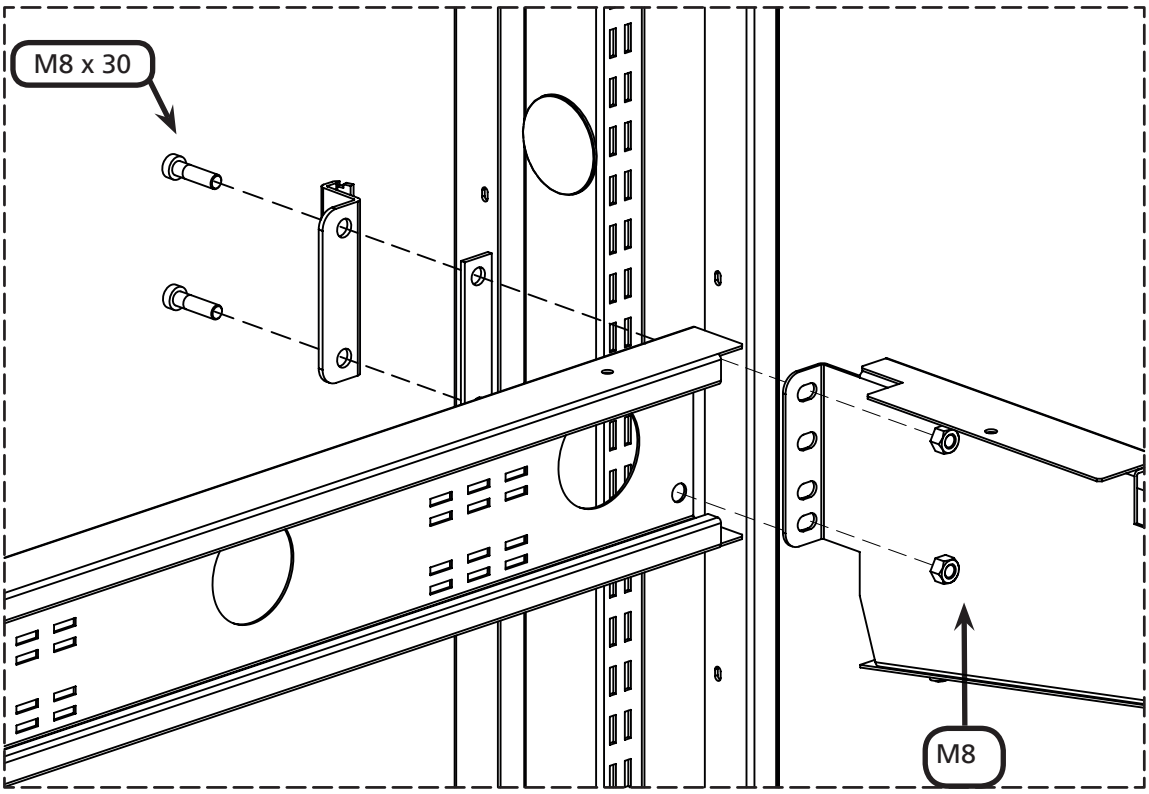
M8 x 30
M8

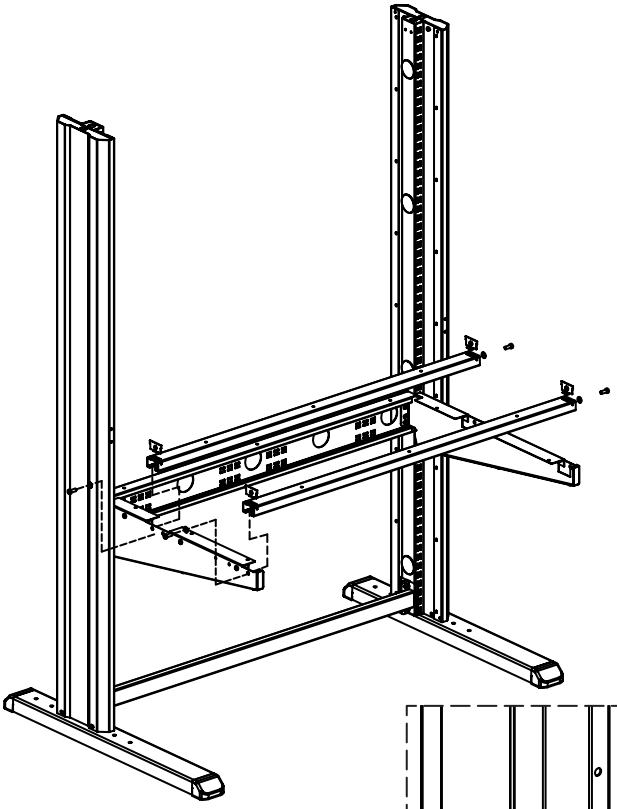

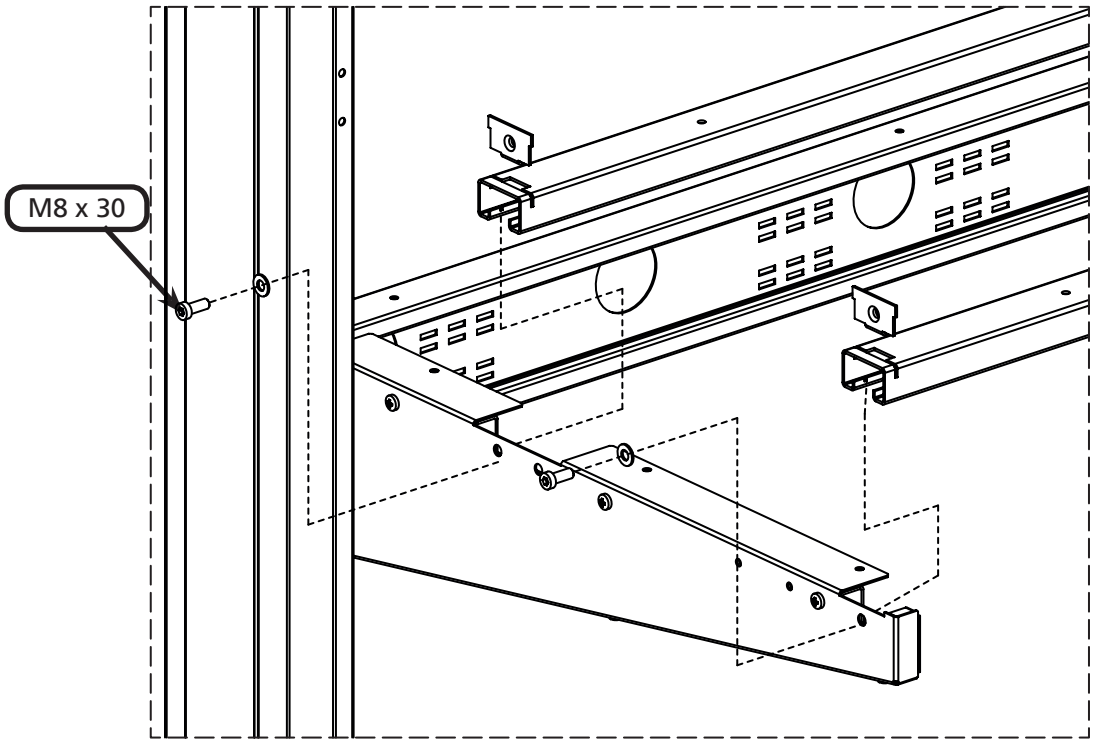
M8 x 30

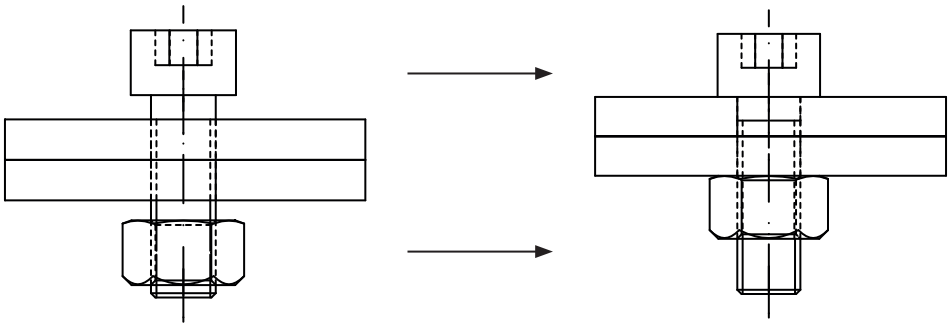

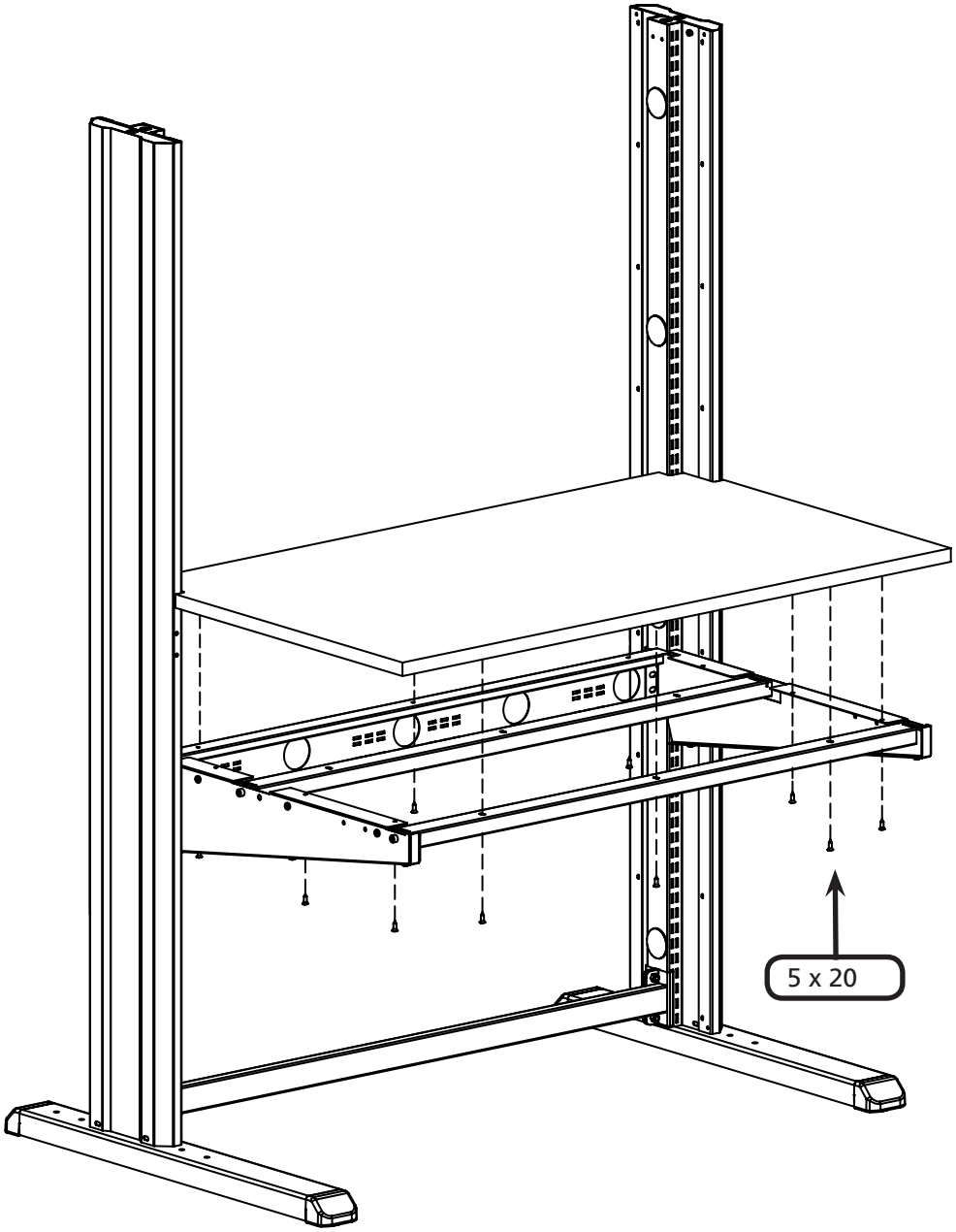
5 x 20

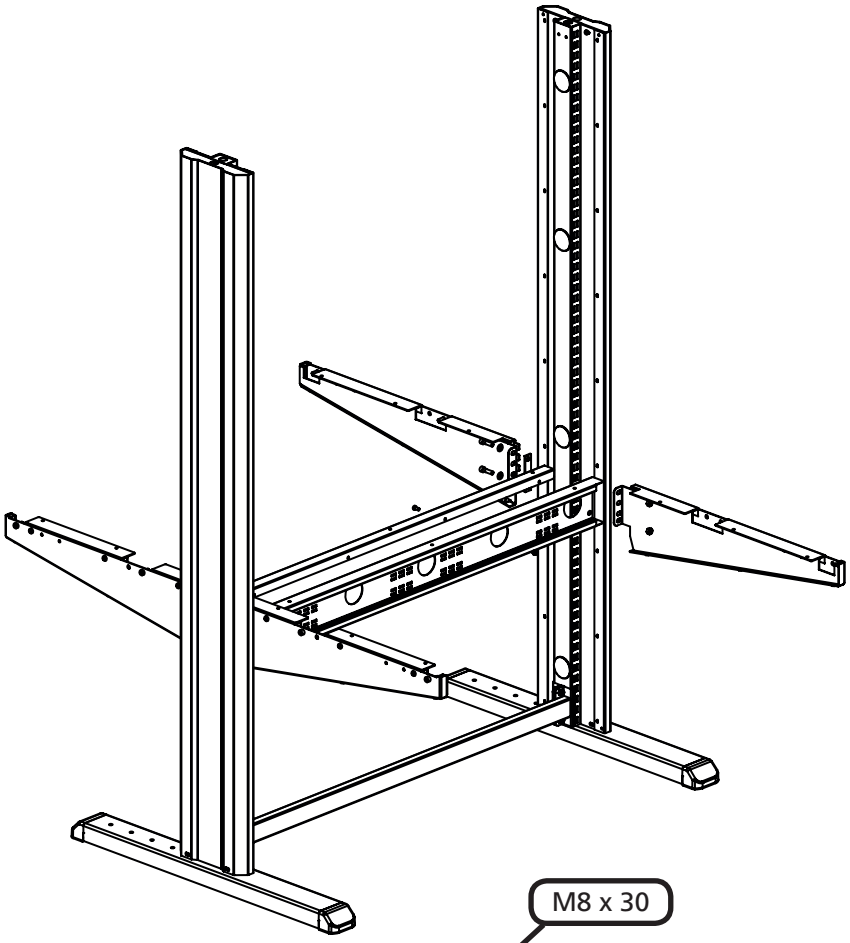

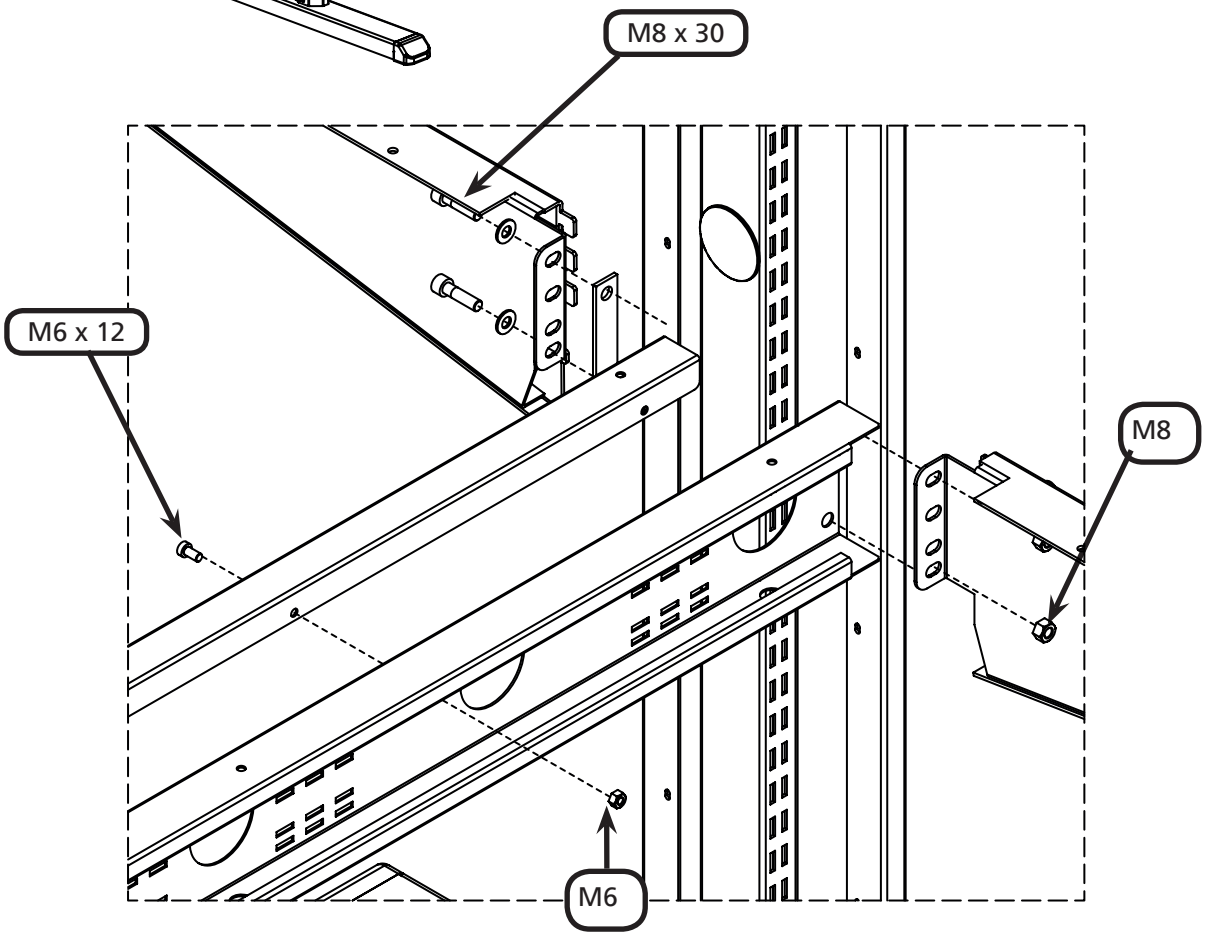
M8 x 30
M6 x 12
M8
M6

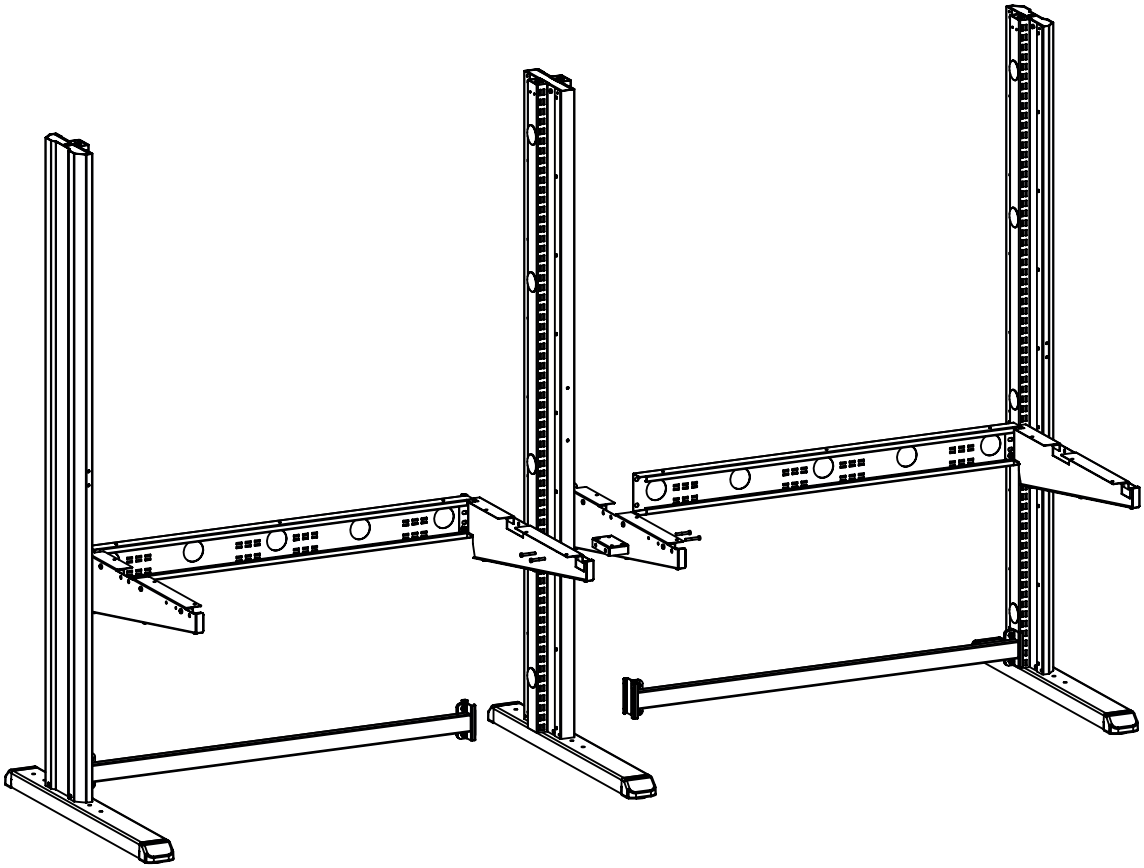

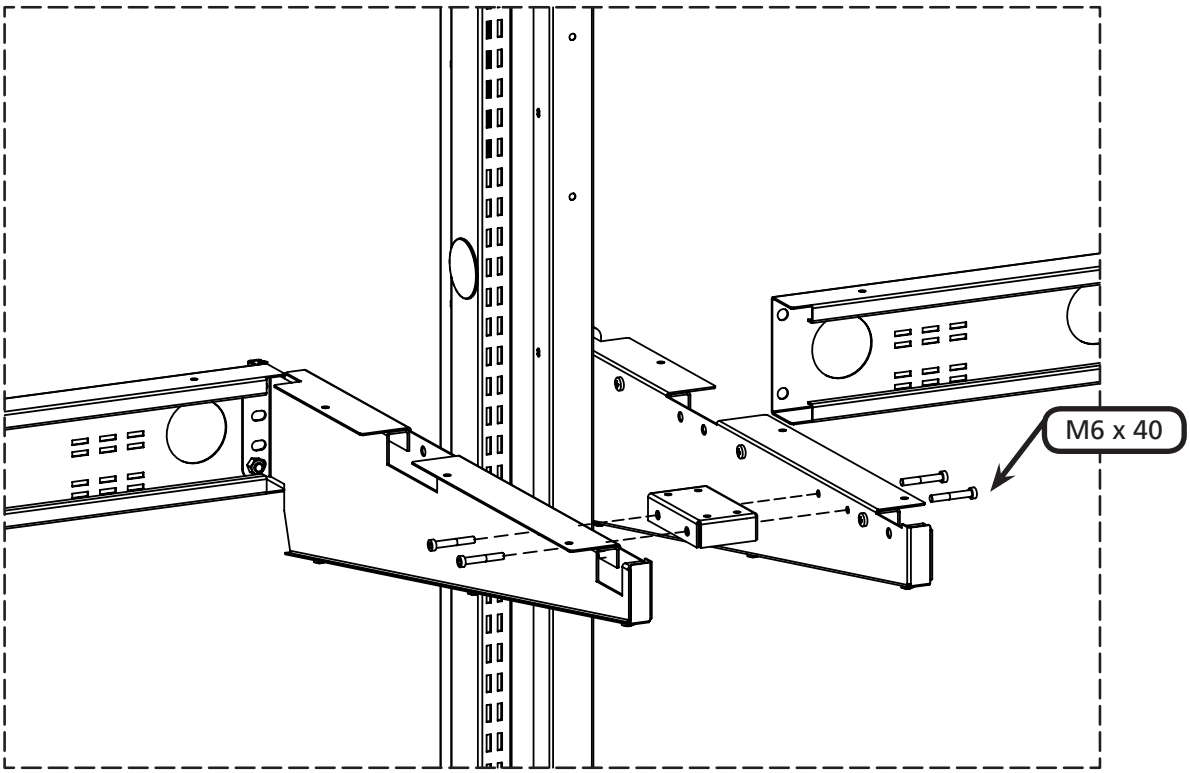
M6 x 40

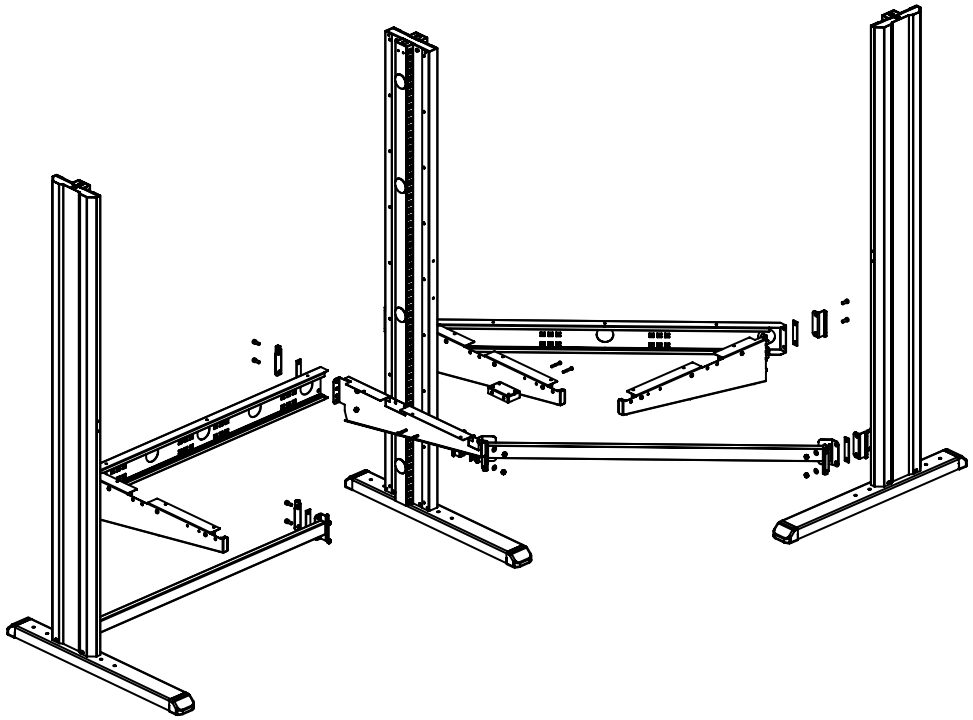

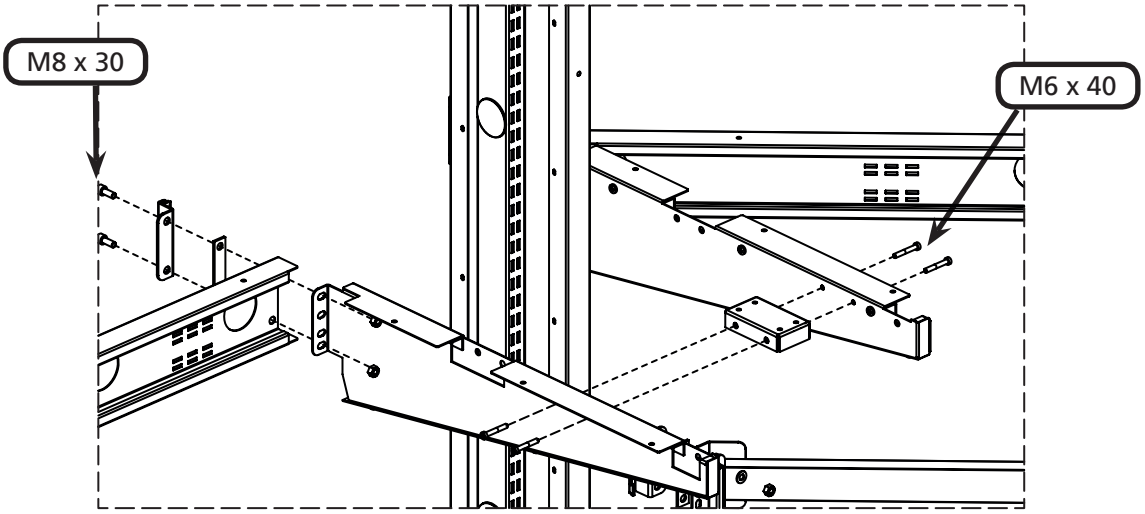
M8 x 30
M6 x 40

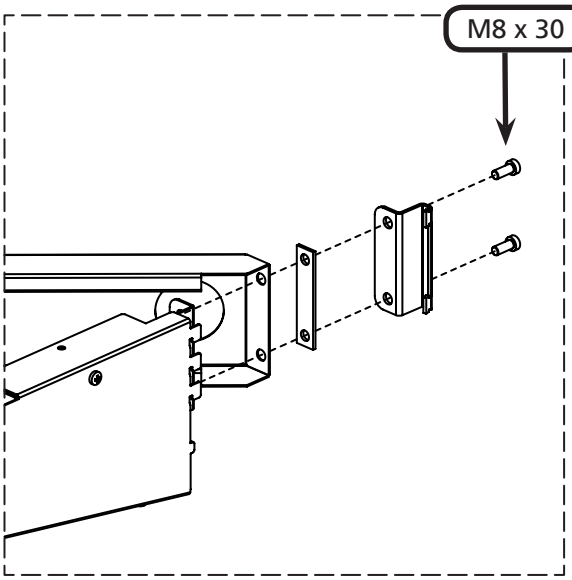
M8 x 30

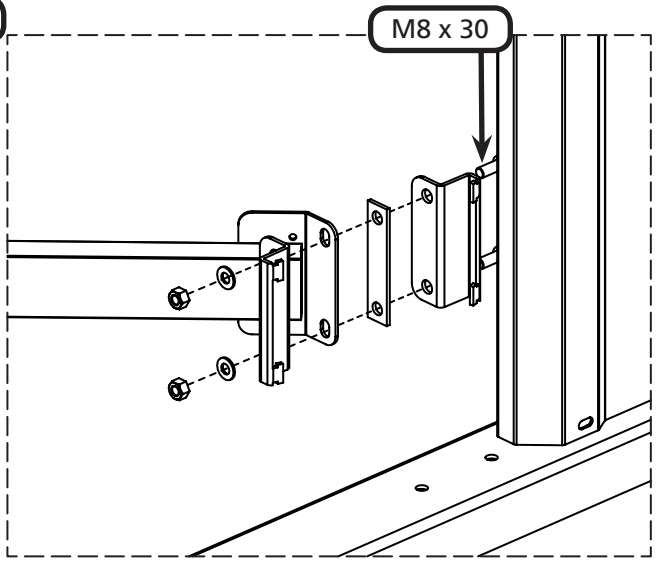
M8 x 30